Garlock
an EnPro Industries family of companies

Anwendungsdatenblatt: Garlock 3-D Dichtung

Name: _____

Firma: _____

Anschrift: _____

Tel. Nr.: _____

Fax Nr.: _____

E-Mail: _____

Datum	
Anfrage Nr.	
Anlagen	☐ Ja Nein ☐

Garlock ID: _____

Aktuelle Dichtung

Ausstattung:

☐ Zentrifugalpumpe

☐ Verdrängungspumpe

☐ Exzenterschneckenpumpe

☐ Mischer/Rührwerke

☐ Andere: _____

Etikettierungs-Nr.: _____

Aktueller Hersteller: _____

Modell-Nr.: _____

Standort: _____

Abmessungsdaten:

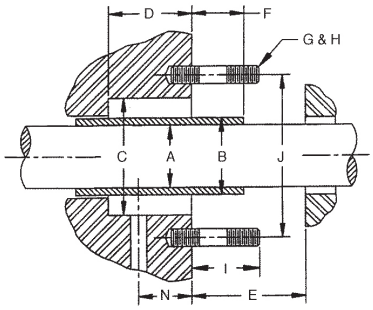

A. Wellendurchmesser: _____

Gehärtet: ☐ Ja ☐ Nein

B. Hülsendurchmesser: _____

C. Bohrungsdurchmesser: _____

D. Bohrtiefe: _____

E. Erste Sperre: _____

F. Hülsenüberstand: _____

G. Schrauben-Ø: _____

H. Anzahl Schrauben: _____

I. Schraubenüberstand: _____

J. Lochkreis-Ø: _____

Schrauben-Ausrichtung: _____

Max. Durchmesser der Stopfbuchse: _____

Form der Stopfbuchse: ☐ Rund ☐ Elliptisch

Spülanschluss _____ Größe: _____

Hat die Welle eine Stufe unterhalb des Hülsenüberstands? ☐ Ja ☐ Nein

Durchmesser: _____

GARLOCK GMBH
an EnPro Industries family of companies
Falkenweg 1, 41468 Neuss, Germany
Tel: +49 2131 349 0
www.garlock.com

Garlock
an EnPro Industries family of companies

Anwendungsdatenblatt: Garlock 3-D Dichtung

Elastomer

☐ EPR ☐ Fluoroelastomer ☐ Perfluoroelastomer

☐ Anderes: _____

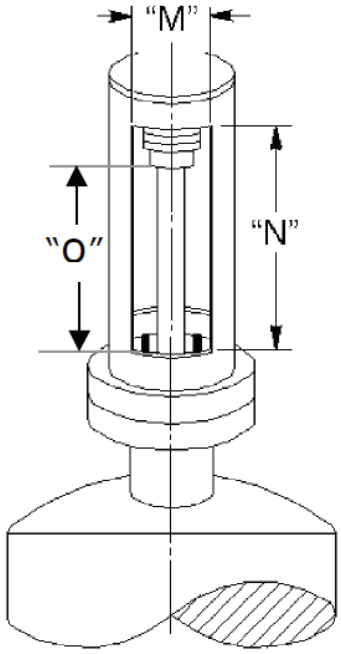

Mischer Details

M. Fensterbreite: _____

N. Fensterhöhe: _____

O. Abstand zur Kupplung: _____

Größe: _____

Ist die Stopfbuchse abnehmbar? ☐ Ja ☐ Nein

Wenn ja, was ist die/der:

Buchsenlänge: _____

Buchsendurchmesser: _____

Buchsenmenge: _____

Buchsengröße: _____

Flansch-Details:

1. Markieren Sie die Abzweigstelle(n) / Spülung oder Sperrung.
2. Markieren Sie die Schraubenpositionen und geben Sie an, ob sie gebohrt oder geschlitzt sind.

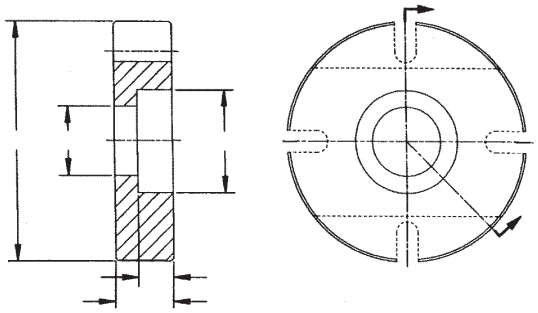

Wenn runde Flansche nicht verwendet werden können, geben Sie zusätzliche Einzelheiten an:

_____

_____

_____

_____

_____

GARLOCK GMBH
an EnPro Industries family of companies
Falkenweg 1, 41468 Neuss, Germany
Tel: +49 2131 349 0
www.garlock.com

Garlock
an EnPro Industries family of companies

Anwendungsdatenblatt: Garlock 3-D Dichtung

Typische Sitzkonfiguration:

Bitte Abmessungen einfügen

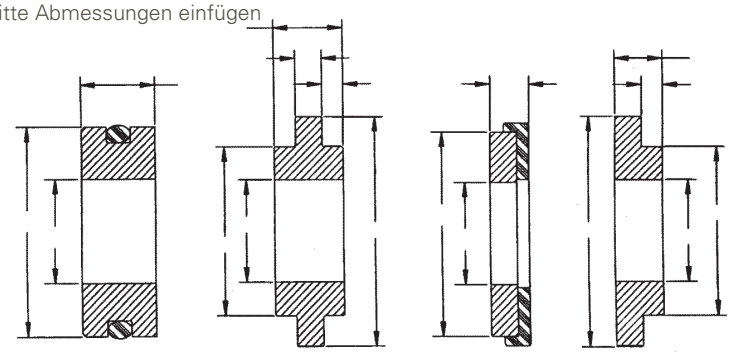

Style 01
O-Ring Sitz

Style 02
T-Förmiger Sitz

Style 04
Aufliegender Sitz

Style 08
L-förmiger Sitz

Anwendungsdaten

Prozess-Informationen

Prozess/Fluid: _____

Wellen-Drehzahl: _____

Temperatur (°C): _____

Druck (bar): _____

Ansaugung: _____

Entladung: _____

Kessel: _____

Max. Stopfbuchse: _____

Prozess-Typ

☐ Korrosiv ☐ Abrasiv

Viskosität: _____

Bewegung der Welle

Axial: _____ Max.: _____

Radial: _____ Max.: _____

Umweltkontrollen

Kann der Prozess gespült werden? ☐ Ja ☐ Nein Medium: _____

Kühlung verfügbar? ☐ Ja ☐ Nein Medium: _____

Sperrmedium vorhanden? ☐ Ja ☐ Nein Medium: _____

Vorhandene Dichtungsvorrichtung

Packung: _____

Dichtungs-Typ: _____

Hersteller: _____

Ungefähre Kosten: _____

Ungefähre Lebensdauer: _____

Andere Konfigurationen: Bitte Zeichnung per E-Mail senden

GARLOCK GMBH
an EnPro Industries family of companies
Falkenweg 1, 41468 Neuss, Germany
Tel: +49 2131 349 0
www.garlock.com